Kentec Electronics Ltd

Produkty Marine 2018

apollo
WORLD CLASS FIRE SOLUTIONS

Dostępne w
ADI
GLOBAL DISTRIBUTION

W pełni kompatybilne z produktami Marine Apollo

GL

TYPE APPROVED PRODUCT DNV

KR KOREAN REGISTER

ABS TYPE APPROVAL PROGRAM

CHINA CLASSIFICATION SOCIETY

www.kentec.co.uk sales@kentec.co.uk www.adiglobal.pl

DS51a.09.2014

Syncro ASM

Analogowa adresowalna centrala pożarowa 1 i 2-pętlowa w wykonaniu morskim

BS-EN54-2
BS-EN54-4
KM 73505

Główne cechy:

- 16 strefowych wskaźników LED
- 2 programowalne linie sygnalizatorów
- 5 programowanych wejść
- 3 programowalne przekaźniki NO/NC
- Zasilacz 3A
- Duży wyświetlacz graficzny
- Zegar czasu rzeczywistego
- Zaawansowana matryca sterowań, również po sieci
- Regulacja czułości i kompensacja dryftu czujek dymu
- Protokół Apollo XP95, Discovery
- Pamięć 1000 zdarzeń
- Obudowa kompaktowych rozmiarów
- Montaż płyty głównej na wygodnym, wyjmowanym stelażu,
- Podstawowy język menu: angielski, opcjonalnie dostępne inne języki
- W pełni zgodna z EN54-2 i EN54-4

Charakterystyka produktu:

- Centrale pożarowe Syncro ASM to rodzina rozbudowanych adresowalnych central w wykonaniu morskim z otwartym protokołem transmisji, kompatybilna z centralami lądowymi Syncro.
- Obsługiwany protokół to Apollo XP95/Discovery, możliwość instalacji do 126 urządzeń adresowalnych na pętlę. Centrala Syncro ASM wykorzystuje najnowocześniejszą technologię mikroprocesorową aby umożliwić stworzenie zaawansowanego i wydajnego systemu przeciwpożarowego na jednostkach i instalacjach morskich.
- Centrale Syncro ASM znajdą zastosowanie na małych i średnich jednostkach. Dzięki możliwości ich sieciowania, można rozbudować system do większych rozmiarów i co za tym idzie, obsłużyć również duże jednostki przy jednoczesnym zachowaniu wysokiej niezawodności rozproszonego systemu wykrywania pożaru.
- Dzięki dużemu wyświetlaczowi graficznemu, ergonomicznym rozmieszczeniu przycisków sterujących oraz wskaźników LED, centrale pożarowe Syncro ASM są bardzo proste w obsłudze, eksploatacji i serwisie.

Cechy konfiguracji:

- Rozbudowana funkcja dzień/noc
- Programowalny przycisk testu
- Możliwość programowania skomplikowanych zależności przyczynowo-skutkowych
- Kreator matrycy sterowań zawierający:
  - Programowanie aktywacji
  - Konfiguracja odłączeń
  - Konfiguracja trybu testowego

DISCOVERY

Model No. MA80161M2

Wersja do montażu wpuszczanego

Centrale

Symbol	Protokół	Liczba stref	Liczba pętli	Drukarka	Wymiary (mm)
MA80161M2	Apollo	16	1	Nie	385 x 310 x 90
MA80161F2*	Apollo	16	1	Nie	415 x 315 x 86
MA80162M2	Apollo	16	2	Nie	385 x 310 x 90
MA80162F2*	Apollo	16	2	Nie	415 x 315 x 86

* Uwaga: wersje do montażu wpuszczanego nie posiadają dopuszczeń morskich.

Parametry techniczne:

Konstrukcja	- Blacha stalowa 1,2mm
Stopień ochrony obudowy	- IP30
Wykończenie obudowy	- BS 00 A 05 jasno szary
Zasilanie	- 230V AC 50/60Hz
Zabezpieczenie	- 1,6A / 250V
Napięcie wyjściowe zasilacza	- 24V DC / 3A
Wyjście 24V dla urządzeń zewnętrznych	- Wydajność 500 mA
Zasilanie rezerwowe	- Akumulatory 12V / 7Ah (2 szt.)
Obciążalność przekaźników wyjściowych	- 1A @ 30V DC
Obciążalność linii sygnalizatorów	- 1A na linię
Obciążalność pętli dozorowej	- 400mA na pętlę
Protokół pętli	- Apollo XP95 / Discovery
Port drukarki	- RS232
Port magistrali rozszerzeń	- RS485 (kompatybilny z modułami I/O Syncro)
Port PC	- RS232
Komunikacja sieciowa	- RS485 - do 64 central w sieci przy pomocy redundantnej karty sieciowej
Zewnętrzne wejście wyciszenia sygnalizatorów (SIL)	- monitorowanie styku
Zewnętrzne wejście uszkodzenia (FLT)	- monitorowanie styku
Zewnętrzne wejście resetu (RES)	- monitorowanie styku
Zewnętrzne wejście alarmu (INT)	- monitorowanie styku
Zewnętrzne wejście ewakuacji (CNT)	- monitorowanie styku
Przewód połączeniowy PC	- S187, X187LS
Zdalna konfiguracja	- tak, przy pomocy oprogramowania Loop Explorer

Producent zastrzega sobie możliwość zmian w specyfikacji bez uprzedniego zawiadomienia

DS69a.05.2013

Syncro View Marine

Panel wyniesiony centrali Syncro ASM w wykonaniu morskim

Główne cechy:

- Do 15 paneli wyniesionych obsługiwanych przez każdą centralę Syncro ASM
- Duży wyświetlacz LCD (240x64 pikseli)
- Wskaźniki LED o dużej jasności
- Wewnętrzny brzęczyk
- Powtarza wszystkie funkcje kontrolne centrali Syncro ASM
- Proste połączenie dwużyłowe
- Obudowa niewielkich rozmiarów
- Płyta główna na wygodnym, wyjmowanym stelażu dla łatwej instalacji
- Wersja 24V DC i 230V AC
- Niewielki pobór prądu
- Dostępne różne wersje językowe
- Transmisja monitorowana przez centralę Syncro ASM

Charakterystyka produktu:

- Zaprojektowany i produkowany w kontrolowanym środowisku o najwyższym standardzie panel wyniesiony Syncro View Marine pozwala w prosty i wygodny sposób na zdalną kontrolę centrali pożarowej Syncro ASM.
- Duży wyświetlacz ciekłokrystaliczny oraz wskaźniki LED o wysokiej jasności są powtórzeniem wskaźników centrali Syncro ASM w maksymalnie 15 oddalonych lokalizacjach.
- Panel wyniesiony Syncro View Marine jest dostępny zarówno w opcji zasilania 24V DC (można go wówczas podłączyć dwużyłowym przewodem do centrali Syncro ASM, w tej opcji max 4 panele wyniesione) lub w opcji 230V AC (wtedy może być zasilany np. z lokalnego UPSa). W takim przypadku można podłączyć maksymalnie 15 paneli wyniesionych do jednej centrali Syncro ASM.
- Niewielkich rozmiarów obudowa panelu wyniesionego Syncro View Marine pozwala na instalację urządzenia w miejscach o niewielkiej przestrzeni (np. zabudowa w pulpicie sterowniczym na mostku).
- Do każdej centrali pożarowej Syncro ASM można przyłączyć max do 15 paneli wyniesionych Syncro View Marine, co pozwala na stworzenie systemu detekcji pożaru w wykonaniu morskim z wieloma punktami odczytu jego parametrów i bieżącego stanu (np. w pomieszczeniach maszynowni, kabinach załogi, sterowni itp.).

Model No. MK67000AM1

Model No. MK67750M1

Zestawienie urządzeń:

Symbol	Opis	Zasilacz	Wymiary (mm)
MK67000M1	Panel wyniesiony Syncro View Marine	-	330 x 255 x 90
MK67750M1	Panel wyniesiony Syncro View Marine	750mA	330 x 255 x 90
MK67001M1	Panel wyniesiony Syncro View Marine z przełącznikiem kluczykowym dostępu	-	330 x 255 x 90
MK67751M1	Panel wyniesiony Syncro View Marine z przełącznikiem kluczykowym dostępu	750mA	330 x 255 x 90
MK67000AM1	Panel wyniesiony Syncro View Marine (wersja 24V DC do zabudowy)	-	zobacz rysunek poniżej
MK67001AM1	Panel wyniesiony Syncro View Marine (wersja 24V DC do zabudowy, przełącznik kluczykowy dostępu)	-	zobacz rysunek poniżej

Dostępne również wersje pół-wpuszczane.

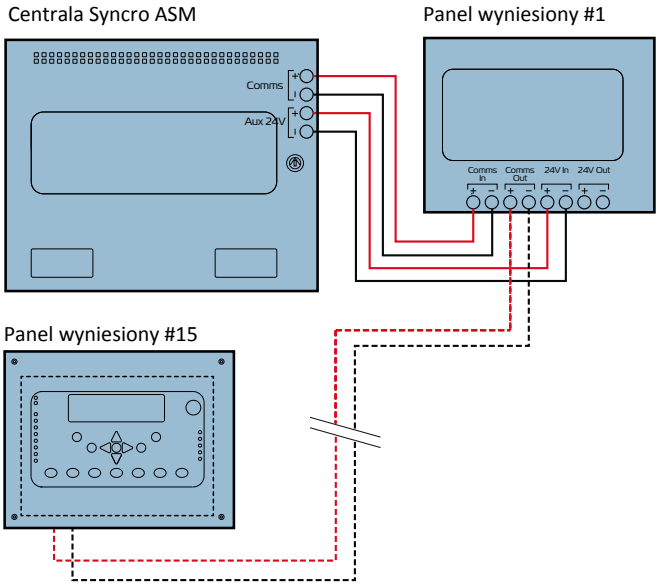

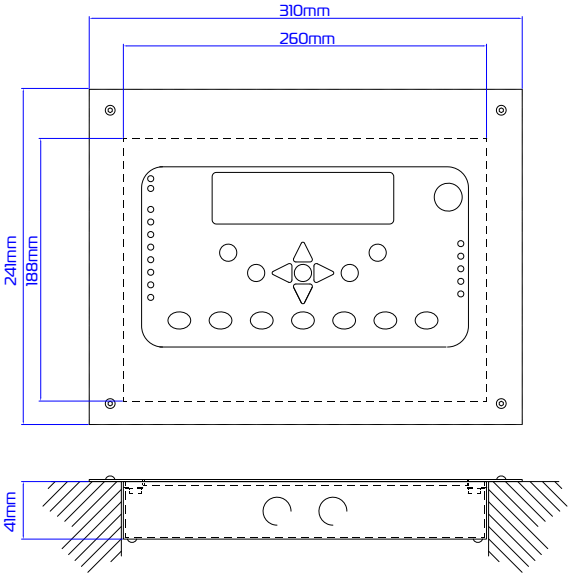

(tylko wersje AM1 paneli wyniesionych)

Parametry techniczne

Konstrukcja	- Blacha stalowa 1,2mm
Stopień ochrony obudowy	- IP30
Wloty kablowe	- 5x20mm perforacje (na szczycie obudowy i z tyłu)
Wykończenie	- Malowanie proszkowe
Kolor	- BS 00 A 05 szary
Kolor panelu z przyciskami i etykiet	- RAL7047 jasnoszary
Wyświetlacz	- 8 linii po 40 znaków (graficzny LCD)
Zasilanie	- 230V AC +10% / -15% (max 20W) - tylko modele 230V AC
Zasilanie	- 21 - 30V DC - tylko modele z zasilaniem 24V DC
Zabezpieczenie	- 2A
Max napięcie tętnień	- 200mV
Zasilanie rezerwowe	- Akumulatory 1,9Ah / 12V (2 szt.)
Napięcie ładowania akumulatorów	- 27,6V DC nominalnie
Prąd ładowania akumulatorów	- Max 200mA
Zabezpieczenie prądowe akumulatorów	- 200mA
Max pobór prądu z akumulatorów	- 95mA
Pobór prądu centrali przy braku 230VAC	- 0,03A
Transmisja szeregowa	- Dwużyłowa RS485 (max długość kabla 1200m)
Max przekrój przewodów	- 2,5mm2

Producent zastrzega sobie możliwość zmian w specyfikacji bez uprzedniego zawiadomienia

Adresowalne urządzenia Apollo Marine

Jonizacyjna czujka dymu

Adresowalna jonizacyjna czujka dymu wykorzystuje niewielką ilość materiału radioaktywnego o niewielkiej aktywności, który pod wpływem jonizacji przy zanieczyszczeniu dymem powoduje zmniejszenie przepływu prądu w układzie elektronicznym i wywołanie alarmu.

- Dobra odpowiedź na pożary płomieniowe o szybkim rozwoju
- Możliwość pracy w różnych środowiskach
- Funkcja zdalnego testu

Czujka temperatury

Czujka temperatury składa się z obudowy o małym oporze przepływu powietrza oraz termistora, który kontroluje temperaturę otaczającego powietrza.

- Idealna do pomieszczeń o większym stopniu zanieczyszczenia
- Brak wpływu wiatru i ciśnienia atmosferycznego
- Funkcja zdalnego testu

Czujka multisensorowa

Czujka multisensorowa zawiera w sobie czujnik optyczny oraz termistor. Suma sygnałów wyjściowych tych dwóch czujników składa się na ostateczny sygnał wyjściowy czujki. Podnosi to odporność czujki na fałszywe alarmy.

- Dobrze nadaje się do różnych typów aplikacji
- Brak wpływu wiatru i ciśnienia atmosferycznego
- Wysoka czułość
- Funkcja zdalnego testu

Czujka optyczna

Czujka optyczna dymu wykorzystuje zasadę rozproszenia światła na cząstkach dymu wnikającego do komory detekcyjnej. Dobrze nadaje się do stref, gdzie pożar może rozwijać się powoli, z wydzielaniem dymu w początkowej jego fazie.

- Dobra odpowiedź na pożary tlewne
- Do zastosowania w pomieszczeniach mieszkalnych i na drogach ewakuacji
- Funkcja zdalnego testu

Gniazdo czujki punktowej

Wszystkie adresowalne czujki punktowe Apollo Marine wykorzystują gniazdo montażowe z zaciskami kablowymi. Baza czujki cechuje się niewielką siłą potrzebną do umieszczenia w nim czujki oraz nierdzewnymi stykami.

- Dopuszczenia morskie
- Adresowanie za pomocą kart XPERT (w komplecie)
- Możliwość zablokowania wyjęcia czujki z gniazda

Ręczny ostrzegacz pożarowy

Adresowalny ręczny ostrzegacz pożarowy stosowany jest wewnątrz pomieszczeń. Przy aktywacji przerywany jest normalny cykl odpytywania w celu szybszej reakcji.

- Dopuszczenia morskie
- Opcja LED
- Zaciski połączeniowe typu plug and play
- Element resetowalny
- Zgłoszenie alarmu w czasie do 0,2s

Ręczny ostrzegacz pożarowy wodoodporny

Ręczny ostrzegacz pożarowy w wykonaniu wodoodpornym jest przeznaczony do pracy na zewnątrz pomieszczeń i w strefach o większej wilgotności powietrza.

- Dopuszczenia morskie
- Zaciski połączeniowe typu plug and play
- Możliwość sprawdzenia ciągłości pętli przed montażem
- IP67

Izolator zwarć

Izolator zwarć służy do wydzielania odcinków adresowalnej pętli dozorowej w taki sposób, aby pojedyncze zwarcie okablowania eliminowało tylko odcinek pomiędzy dwoma sąsiednimi izolatorami.

- Dopuszczenia morskie
- Minimalizacja szkód spowodowanych zwarciem pętli
- Automatyczne podłączenie pętli po usunięciu zwarcia
- Do 20 czujek może być zamontowanych między izolatorami

Gniazdo izolatora zwarć

Gniazdo izolatora zwarć, w odróżnieniu od gniazda czujki, może być stosowane tylko z izolatorami zwarć.

- Dopuszczenia morskie

Producent zastrzega sobie możliwość zmian w specyfikacji bez uprzedniego zawiadomienia

Morskie moduły adresowalne

Podwójny izolator zwarć

Podwójny izolator zwarć jest przystosowany do montażu na szynę DIN i zawiera dwa niezależne pętlowe izolatory w celu separacji odcinków pętli adresowalnej Apollo lub jej gałęzi bocznych.

- Dopuszczenia morskie
- Zasilanie z pętli dozorowej
- Możliwość separacji max do 20 czujek
- Możliwość izolacji gałęzi bocznych

Moduł linii sygnalizacyjnej 8A

Moduł sygnalizatorów na szynę DIN nadzoruje strefę sygnalizacji zasilanych zewnętrznie syren i przekazuje jej status do centrali pożarowej.

- Dopuszczenia morskie
- Różne opcje pracy sygnalizatorów alarmowych
- Wejście odseparowane galwanicznie do nadzoru zasilacza
- Sygnalizatory sterowane indywidualnie lub w grupach

Switch monitor plus

Switch monitor nadzoruje jeden lub więcej bezpotencjałowych styków przekaźnikowych na pojedynczej parze przewodów i przekazuje ich stan do centrali pożarowej.

- Dopuszczenia morskie
- Wyjście resetu dla czujki konwencjonalnej
- Cztery stany wejścia: - normalny/awaria/pre-alarm/alarm
- Zasilanie z pętli, dwie diody LED
- Ustawiane opóźnienie dla monitoringu np. flowswitchy

Zone monitor

Zone monitor kontroluje strefę do 20 konwencjonalnych czujek Apollo serii 65 lub Orbis i przekazuje jej status na adresowalną pętlę XP95 / Discovery.

- Dopuszczenia morskie
- Zasilany z pętli
- Sygnalizacja zwarcia za pomocą diody LED
  Wbudowany izolator zwarć

Czujki specjalne

Czujka płomienia IR2

Inteligentna czujka płomienia IR2 jest wykorzystywana w strefach, w których może rozwinąć się pożar płomieniowy. Czujka ma dwa sensory, które pracują w różnych długościach fali w paśmie podczerwieni. Pozwala to na eliminację fałszywych alarmów.

- Wykrywanie migoczących płomieni
- Przenikanie wiązki detekcyjnej przez opary oleju, kurzu itp.
- Kompatybilna z protokołem Discovery i XP95
- Funkcja zdalnego testu optyki
- Zasięg do 40m

Czujka płomienia IR3

Czujka płomienia IR3 jest zaprojektowana do detekcji płomienia w strefach, gdzie spodziewane są pożary z niewielką ilością dymu. Konstrukcja oparta na 3 sensorach pracujących w różnych pasmach IR co pozwala na wysoką skuteczność i odporność na fałszywe alarmy.

- Zasilanie z pętli dozorowej XP95 / Discovery
- Wykrywanie migoczących płomieni
- Wykrywa płomienie również niewidoczne dla oka
- Eliminacja fałszywych alarmów, również ze sztucznego oświetlenia i słońca

Uchwyt czujki płomienia

Uchwyt czujek płomienia jest opcjonalnym akcesorium, które dodatkowo umożliwia regulację wychylenia czujki w dwóch osiach. Nie nadaje się do czujek płomienia Apollo montowanych w gniazdach.

- Ustawienie czujki płomienia w żądanej pozycji

Osłona pogodowa

Osłona pogodowa chroni czujkę płomienia przed czynnikami atmosferycznymi.

- Ochrona przed wnikaniem wody
- Ochrona przed bezpośrednim światłem słonecznym

Producent zastrzega sobie możliwość zmian w specyfikacji bez uprzedniego zawiadomienia

Czujka płomienia UV

Adresowalna czujka płomienia UV jest montowana w gnieździe XP95 / Discovery, co ułatwia instalację i konfigurację. Zawiera pojedynczy sensor UV z wąskim pasmem przenoszenia. Pozwala to na eliminację fałszywych alarmów.

- Wykrywanie stabilnych płomieni, bez migotania
- Detekcja promieniowania UV emitowanego przez płomień
- Kompaktowe rozmiary i prosta instalacja
- Zasilanie z pętli dozorowej

Czujka płomienia UVIR2

Adresowalna czujka płomienia UVIR2 zawiera jeden sensor UV i dwa sensory IR pracujące w różnych pasmach długości fali. Dzięki temu może odróżniać prawdziwe źródła płomienia od fałszywych.

- Detekcja źródeł promieniowania UV i IR (również migotanie)
- Kompaktowe rozmiary, instalacja w gnieździe XP95
- Zasilanie z pętli dozorowej
- Odporność na promieniowanie z wyładowań elektrycznych
- Odporność na światło słoneczne, spawanie łukiem itp.

Czujka płomienia IR3

Czujka płomienia IR3 pracuje na pętli adresowalnej XP95 / Discovery i może być montowana w zwykłym gnieździe adresowalnym Apollo. Czujka zawiera 3 sensory IR o różnym pasmie przenoszenia dla jeszcze lepszej eliminacji fałszywych alarmów.

- Detekcja promieniowania IR niskiej częstotliwości
- Kompaktowe rozmiary, prosta instalacja w gnieździe XP95
- Zasilanie z pętli dozorowej
- Algorytmy eliminujące wpływ światła słonecznego

Czujki konwencjonalne Orbis

Czujka optyczna dymu

Konwencjonalna czujka optyczna dymu Orbis działa w oparciu o zasadę rozproszenia światła na cząsteczkach dymu wnikającego do komory detekcyjnej. Unikalna konstrukcja labiryntu w komorze zwiększa odporność na fałszywe alarmy.

- Dopuszczenia morskie
- Detekcja pożarów tlewnych z wydzielaniem dymu
- Dobre wykrywanie białego i czarnego dymu
- Potwierdzenie prealarmu przed zgłoszeniem do centrali
- Komora odporna wnikanie zanieczyszczeń z otoczenia
- Duży zakres napięć zasilania

Czujka temperatury

Konwencjonalna czujka ciepła Orbis wykorzystuje pojedynczy termistor do pomiaru temperatury otoczenia. Duży wybór klas temperaturowych umożliwia dopasowanie się do danej aplikacji.

- Dopuszczenia morskie
- Do stosowania w aplikacjach, w których nie można użyć czujek optycznych
- Podwyższona odporność na fałszywe alarmy
- Duża ilość klas temperaturowych do wyboru

Czujka multisensorowa

Konwencjonalna czujka multisensorowa Orbis zawiera sensor optyczny oraz dodatkowo termistor. Dzięki takiej kombinacji podwyższono odporność na fałszywe alarmy.

- Dopuszczenia morskie
- Dobra odpowiedź na szybko rozwijające się pożary
- Komora detekcji odporna na zanieczyszczenia z powietrza
- Duży zakres napięć zasilania

Producent zastrzega sobie możliwość zmian w specyfikacji bez uprzedniego zawiadomienia

Gniazdo Orbis TimeSaver®

Gniazdo Orbis zostało zaprojektowane z myślą o jak najprostszym i najszybszym montażu.

- Dopuszczenia morskie
- Zgrupowane zaciski dla szybkiego podłączenia linii
- Znacznik diody LED czujki
- Mechanizm blokujący czujki

Gniazdo z przekaźnikiem

Gniazdo czujki Orbis wyposażone w jednobiegunowy przekaźnik bezpotencjałowy przełączny typu NO/NC. Przekaźnik jest aktywowany w przypadku alarmu zgłaszanego przez zainstalowaną w gnieździe czujkę Orbis.

- Dopuszczenia morskie
- Przekaźnik alarmu zatrzaskowy (deaktywacja po resecie czujki)
- Znacznik diody LED czujki
- Zgrupowane zaciski dla szybkiego podłączenia linii
- Obciążalność styków przekaźnika 1A @ 30V

Akcesoria montażowe

Uniwersalna puszka łączeniowa

Puszka łączeniowa jest przydatnym elementem przy natynkowym prowadzeniu instalacji pętlowej. Posiada przygotowane wejścia pod dławiki typu PG16 lub M20.

- Dopuszczenia morskie
- Łatwość montażu

Podstawka pod gniazdo

Podstawka pod gniazdo czujki Apollo zabezpiecza przed wnikaniem wilgoci do właściwego gniazda i czujki.

- Dopuszczenia morskie
- Pasuje do gniazd XP95, Discovery, Orbis i S65

Podstawka do środowisk wilgotnych

Podstawka do środowisk wilgotnych znajduje zastosowanie w pomieszczeniach, gdzie występuje skraplanie się wilgoci, która może wnikać od strony gniazda do czujki. Kompatybilna z wieloma rodzajami czujek punktowych Apollo.

- Dopuszczenia morskie
- Duża odporność na warunki środowiskowe
- Opcjonalna uszczelka gumowa podwyższająca odporność na wilgoć
- Kompatybilna z gniazdami XP95, Discovery, Orbis, S65

Producent zastrzega sobie możliwość zmian w specyfikacji bez uprzedniego zawiadomienia